Dimensioni
Dimensions

Selettore serie RG
Selector RG series

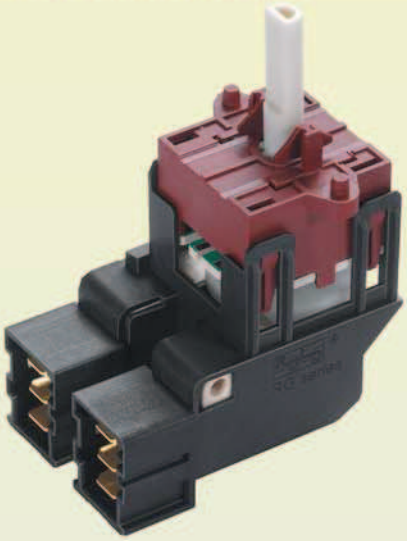

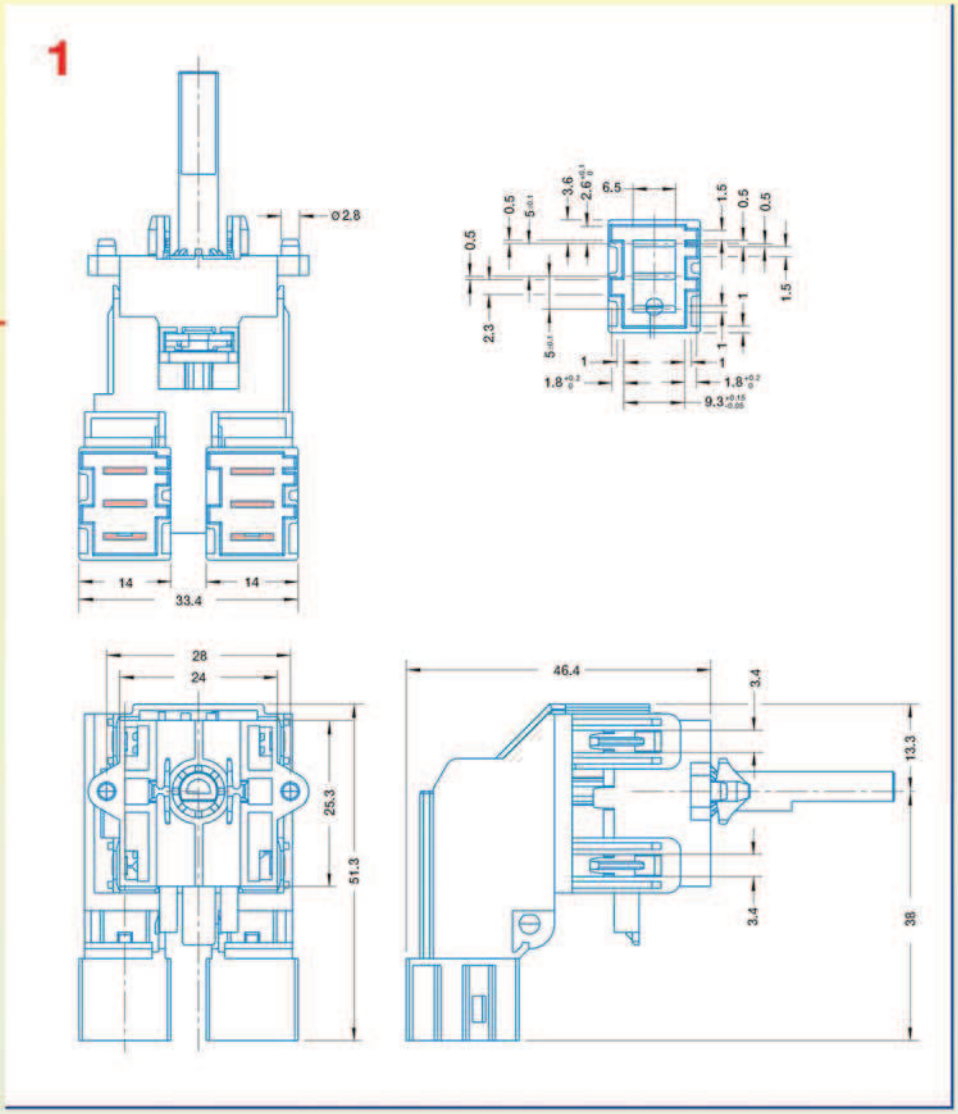

Il selettore della serie **RG** rappresenta il naturale accoppiamento del microinterruttore della serie **VR** con il decoder analogico della serie **RD**.

Per informazioni relative alle caratteristiche elettriche e meccaniche del selettore completo fare riferimento alle specifiche dei singoli componenti.

The selector **RG** series is the natural combination of the microswitch **VR** with the analogic decoder **RD** series.

For information regarding electric and mechanic features of the complete selector refer to the specifications of the single components.

Caratteristiche elettriche e meccaniche
Electric and mechanic features

Per informazioni relative alle caratteristiche elettriche e meccaniche del selettore completo fare riferimento alle specifiche dei singoli componenti.

For information regarding electric and mechanic features of the complete selector refer to the specifications of the single components.