Dimensioni
Dimensions

Selettore serie RD
Selector RD series

Il selettore della serie **RD** è composto da un decoder analogico da un minimo di 4 ad un massimo di 20 posizioni, con uscite per connessione Rast 2,5.

La modularità del componente consente di diversificare le funzioni meccaniche richieste al decoder da un minimo di 4 posizioni ad un massimo di 20 posizioni.

Il selettore si presta a soddisfare le diverse specifiche di applicazione richieste in termini di interfaccia meccanica.

Le contenute dimensioni d'ingombro permettono l'utilizzo del selettore in condizioni di spazi ridotti ed è possibile accoppiarlo assialmente con l'interruttore rotativo **RB**.

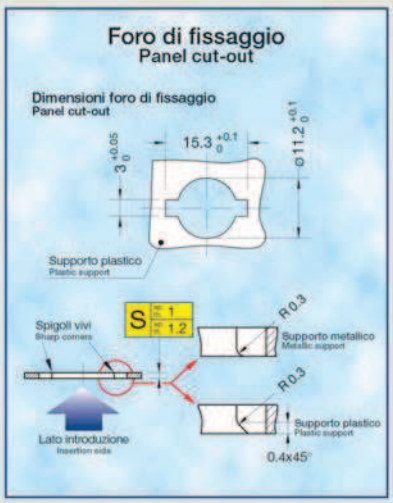

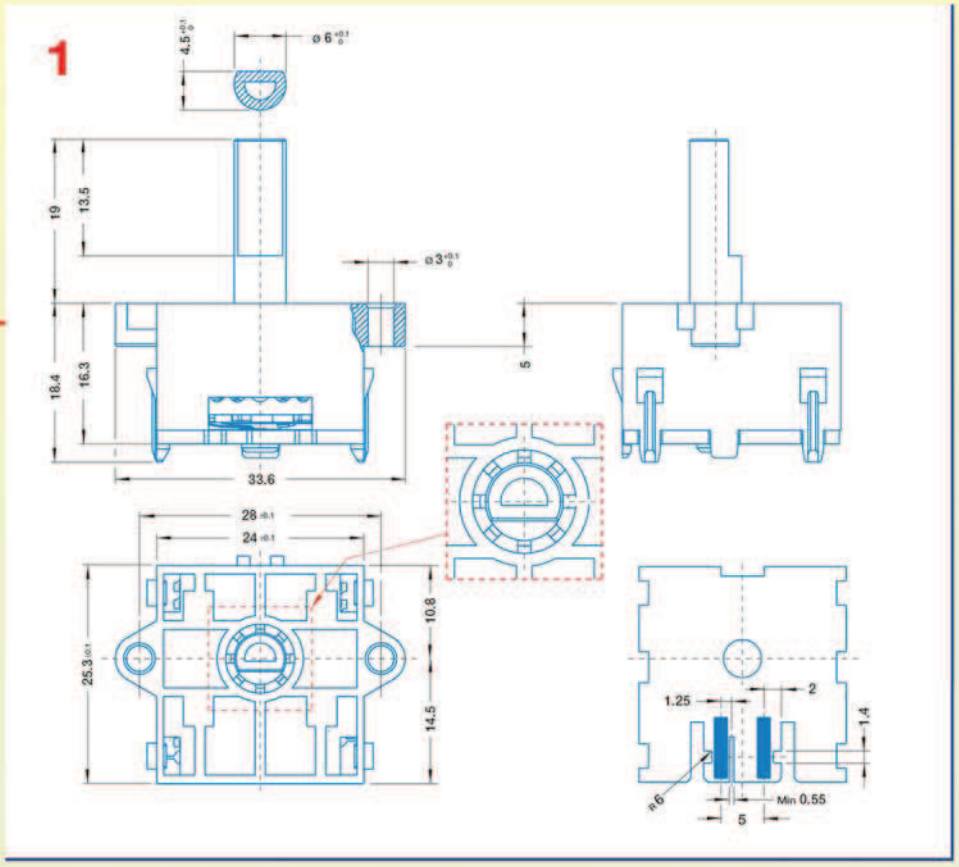

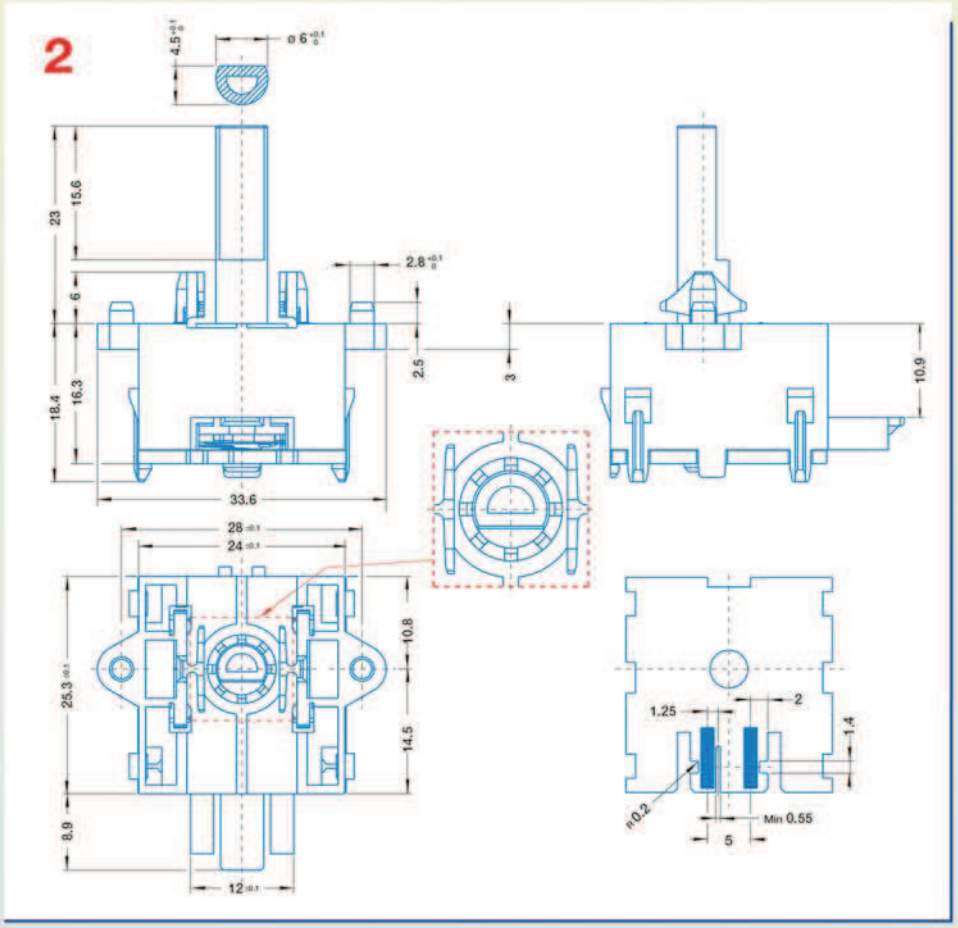

The selector **RD** series is made up of an analogic decoder from a minimum of 4 to a maximum of 20 positions, with pin connection for Rast 2,5.

The modularity of the component allows to diversify the requested functions of the encoder from a minimum of 4 positions up to a max of 20 positions.

The selector can satisfy the various application specifications regarding the mechanic interface.

The limited dimensions allow the application of the selector in narrow space conditions and it is possible to match it axially with the selector **RB** series.

Schemi elettrici
Electric diagrams

1

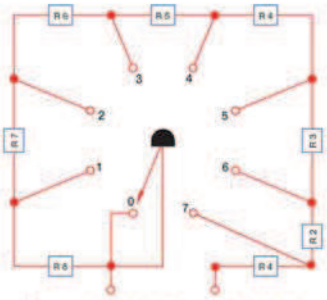

Esempio di circuito con 8 posizioni
Example of circuit with 8 positions

2

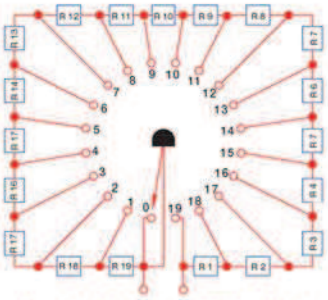

Esempio di circuito con 20 posizioni
Example of circuit with 20 positions

Circuiti con resistenze SMD realizzabili su specifiche del cliente da 8 a 20 posizioni.
Circuits with SMD resistance feasible according to the customer's specifications from 8 to 20 positions.

Connessioni
Connections

1

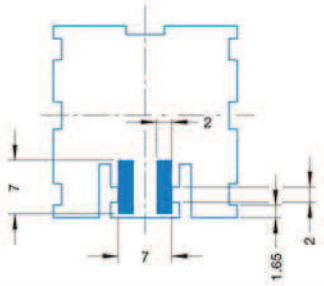

Caratteristiche elettriche e meccaniche
Electric and mechanic features

Condizioni d'esercizio
- Temperatura d'esercizio: max 85°C
- Vita di lavoro: >10.000 cicli

Interruttore decoder
- Numero posizioni decoder: 4÷20
- Voltaggio nominale: 5 Vdc
- Corrente nominale: 0,1÷10 mA
- Forza di azionamento a torsione: 3±0,5 Ncm
- Connessione: Rast 2,5

Materiali
Il selettore è costruito con materiali rispondenti alla direttiva 2002/95/CE.
Una ampia scelta di tipologie di materiali permette di soddisfare le più specifiche esigenze applicative in termini di condizioni ambientali di utilizzo.

Working conditions
- Working temperature: max 85°C
- Life: >10.000 cycles

Decoder
- Number of decoder positions: 4÷20 max
- Nominal voltage: 5 Vdc
- Nominal current: 0,1÷10 Ma
- Torque actuation force: 3±0,5 Ncm
- Connection: Rast 2,5

Materials
The selector is built with materials corresponding to guideline 2002/95/CE.
A great choice of kinds of materials allows to satisfy the most specific application requests, in terms of ambient conditions and use.