Serie

Lamellari

Tab terminal blocks

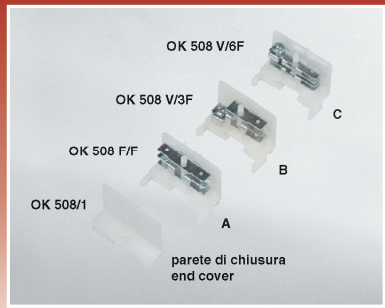

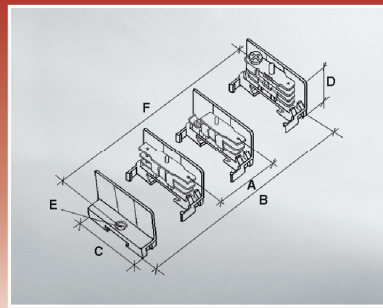

CE

Descrizione *Description*		Articolo *Item*	Codice *Code*	Articolo *Item*	Codice *Code*	Articolo *Item*	Codice *Code*	Articolo *Item*	Codice *Code*
Morsettiere *Terminal blocks*		OK 508 F/F	46990.00	OK 508 V/3F	46991.00	OK 508V/6F	46992.00	OK 508/1	21233.07
Materiale corpo isolante *Material of the insulating body*		PA 6.6 UL94 V2		PA 6.6 UL94 V2		PA 6.6 UL94 V2		PA 6.6 UL94 V2	
Numero poli *Number of poles*	n.	**Agganciabili** ***Interlockable*** (*)		**Agganciabili** ***Interlockable*** (*)		**Agganciabili** ***Interlockable*** (*)		**Agganciabili** ***Interlockable*** (*)	
Dimensioni: *Dimensions:*									
Passo *Pitch*	**A** mm	**11**		**11**		**11**		**11**	
Lunghezza *Length*	**B** mm	19,2 + (n° dei poli x 11) *19,2 + (n° of poles x 11)*		19,2 + (n° dei poli x 11) *19,2 + (n° of poles x 11)*		19,2 + (n° dei poli x 11) *19,2 + (n° of poles x 11)*		19,2 + (n° dei poli x 11) *19,2 + (n° of poles x 11)*	
Larghezza *Width*	**C** mm	38		38		38		38	
Altezza *Height*	**D** mm	29		29		29		29	
Diametro foro di fissaggio *Fixing hole diameter*	**E** mm	4,1		4,1		4,1		4,1	
Interasse fori di fissaggio *Fixing holes interaxis*	**F** mm	11 + (n° dei poli x 11) *11 + (n° of poles x 11)*		11 + (n° dei poli x 11) *11 + (n° of poles x 11)*		11 + (n° dei poli x 11) *11 + (n° of poles x 11)*		11 + (n° dei poli x 11) *11 + (n° of poles x 11)*	
Elementi di connessione 6,3x0,8 mm *Tabs 6,3x0,8 mm*		acciaio zincato bianco alta resistenza *white zinc plated high resistance steel*							
Temperatura d'esercizio *Working temperature*	°C	**110**		**110**		**110**		**110**	
Confezione *Packing*	n.	1400		1400		1400		2000	
Marcatura *Marking*		su richiesta *on request*		su richiesta *on request*		su richiesta *on request*		su richiesta *on request*	
Note *Notes*		adatti anche a fissaggio su profilato DIN 15x5,5 *also suitable for mounting on DIN rail 15x5,5*							
Approvazioni: *Approvals:*									
VDE PG	CEI EN 60998-1 CEI EN 60998-2-1	**2,5mm² 24A 450V**		**2,5mm² 24A 450V**		**2,5mm² 24A 450V**			
c UL us	T 105 °C UL 486 E	**12AWG 16A 300V**		**12AWG 16A 300V**		**12AWG 16A 300V**			
		(*) Fornibili già agganciati nel n°di poli richiesto *Also available already mounted in the desired n°of poles*							

Elementi di connessione per OK 508:
Connection elements for OK 508:
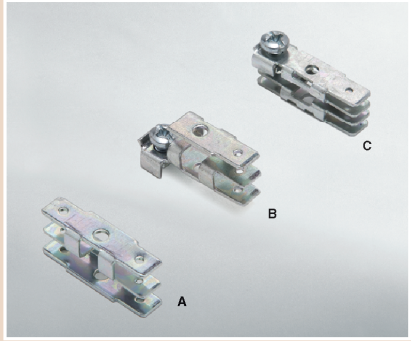
A ECM bipolare 3faston/3faston - *bipolar 3tabs/3tabs*
B ECM bipolare viteM4/3faston - *bipolar screwM4/3tabs*
C ECM bipolare viteM4/6faston - *bipolar screwM4/6tabs*